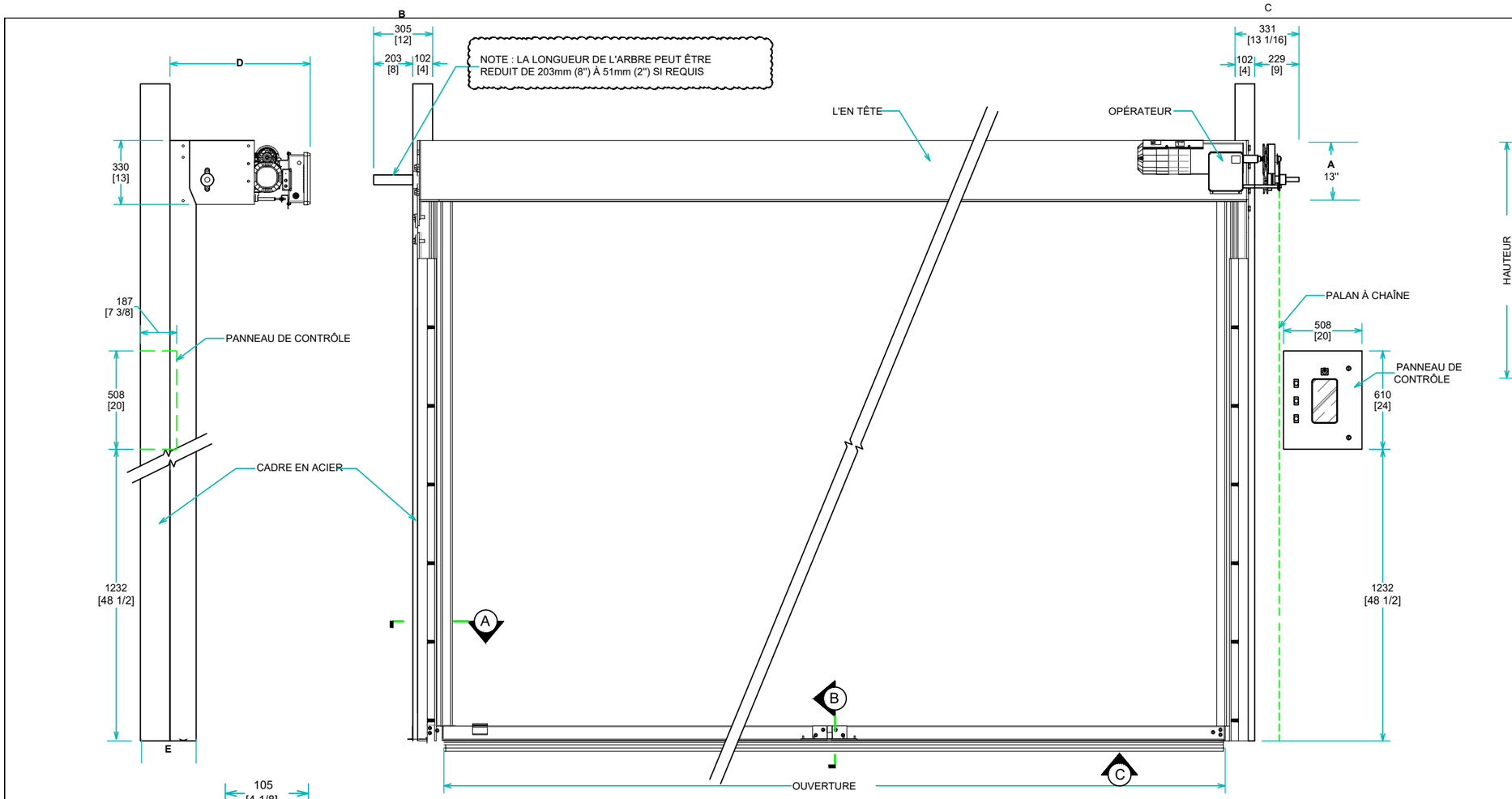

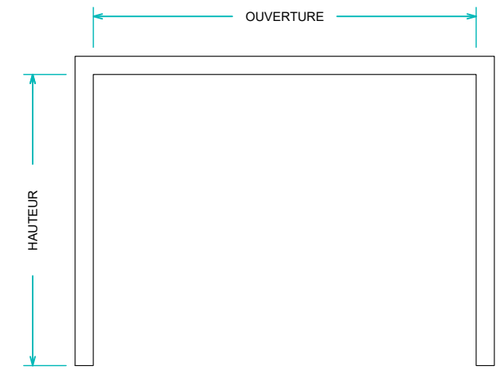

NOTE : CADRE EN ACIER FOURNIR ET
INSTALLER PAR D'AUTRES

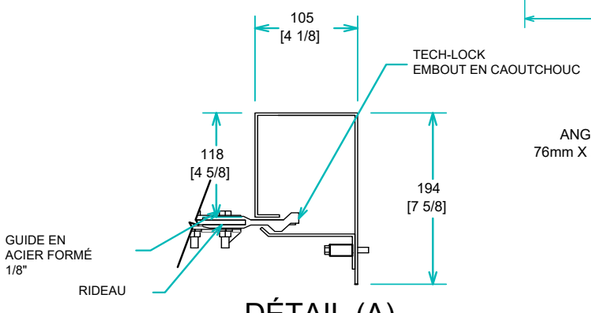

DÉTAIL (A)

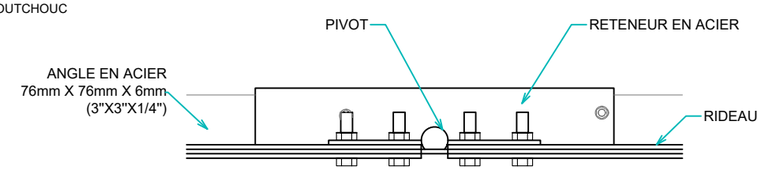

DÉTAIL (B)

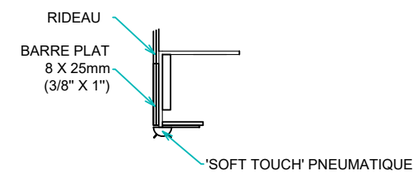

DÉTAIL (C)

MODÈLE	QTY	NO. PORTE	OUVERTURE		DÉGAGEMENT					FÊNETRES			OPÉRATION	OPÉRATEUR			
			LARGEUR	HAUTEUR	A	B	C	D	E	TYPE	NO.	DIM.		MODÈLE	HP	V.	PH
TECH-ROLL LHR					330mm [13"]	305mm [12"]	330mm [13"]	1067mm [42"]	203mm [8"]				Électrique				

CLIENT:

PROJET:

DESSIN:

DATE:

INDOTECH
259 CHEMIN D'ALENCON
BOUCHERVILLE, QC
J4B-0G9
T:450-641-8222
F-450-641-2223

TECH-ROLL (LHR)
À PROFIL BAS

DWG NO :

REV. 0

SCALE : N/A

FEUILLE : 1/1